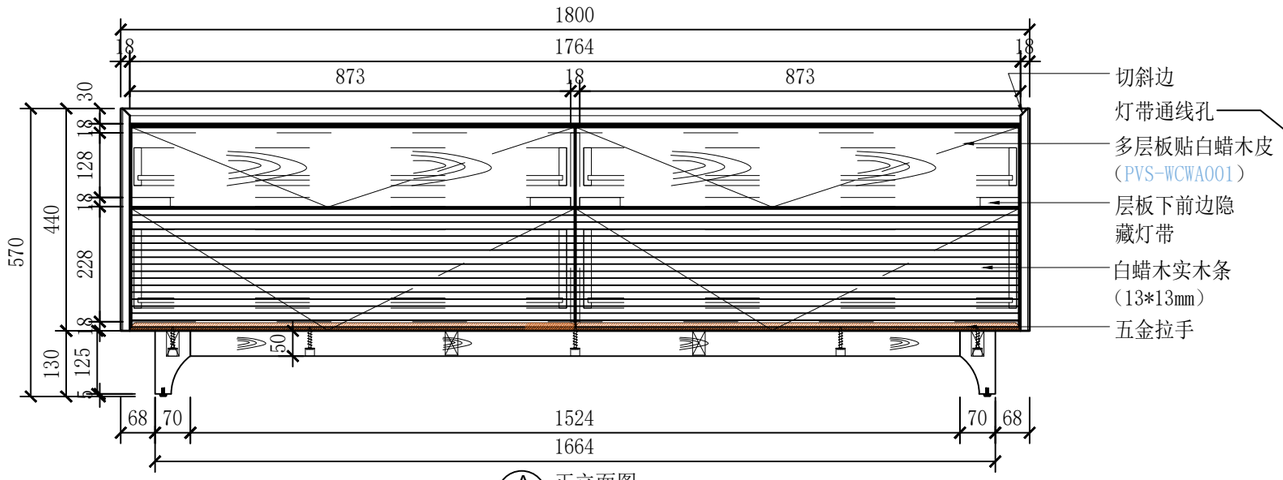

A 正立面图
-- ---

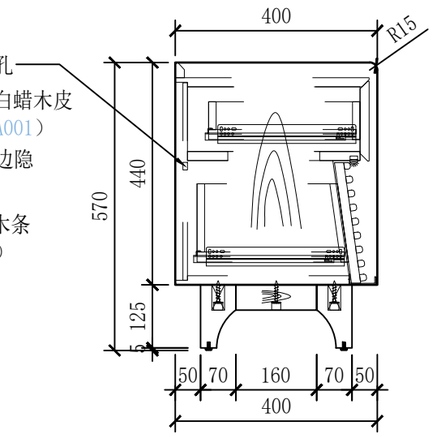

B 侧立面图
-- ---

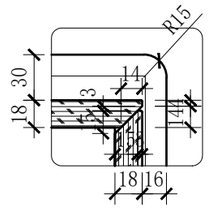

a 大样图
-- ---

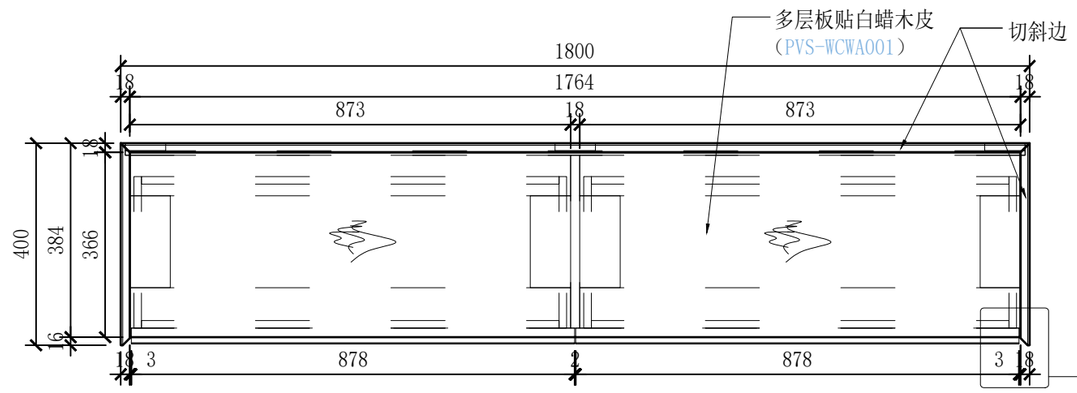

C 平面图
-- ---

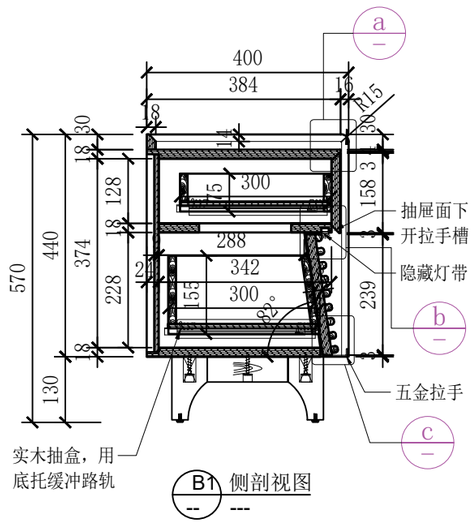

B1 侧剖视图
-- ---

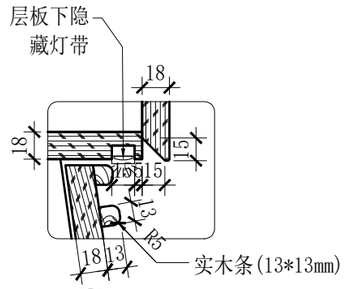

b 大样图
-- ---

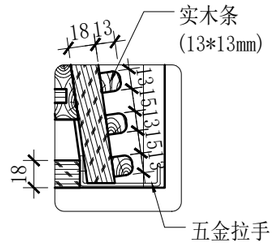

c 大样图
-- ---

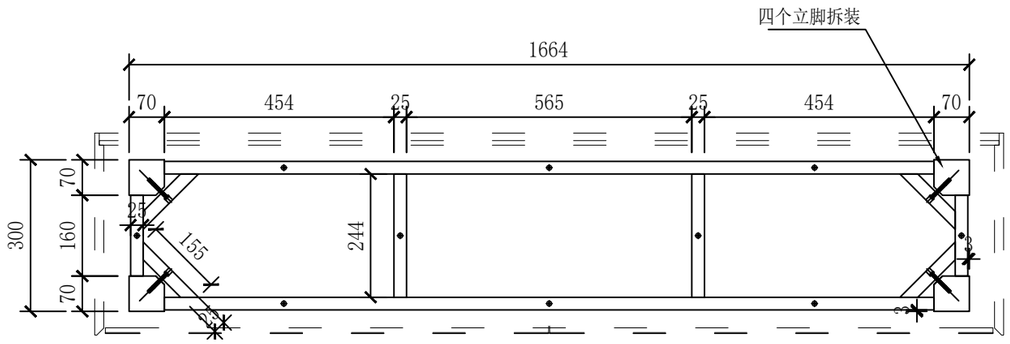

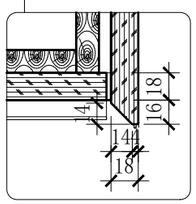

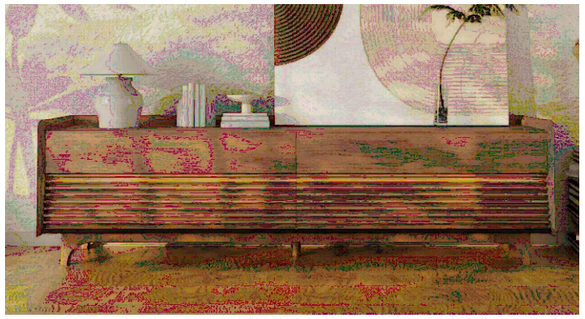

工艺说明:

1. 基材：E1级板材,须达到出口家具的各项标准。
2. 油漆：品牌油漆，油漆各指标，测试须达到出口标准；
3. 五金：特殊配件由我方图纸上指定的品牌，其余为国内知名品牌；
4. 家具结构：整装胶合，用木榫+打钉+胶水。不用三合一，按我方图纸结构，如有调整，需我方确认。
5. 如家具需要贴木皮则，家具第一可见面用天然木皮，第二可见面可用科技木皮。不可见面也要贴皮，喷油漆，注意细节！！
6. 包装：家具须整装发货，包装前须做好家具卫生清洁。包装须按我公司要求的包装方案进行包装，要求达到出口的包装标准。

产口编号 SKU	TS8125W180(木脚款)
产品名称 DRAWING TITLE	电视柜
数 量 QUANTITIES	1
产品规格 SIZE	2000*400*570H
区 域 Regional	区域
绘图设计师 DESIGNER	梁佳烨
产品经理 DESIGNED BY	***
核 对 VERIFY	
审核 AUDITING	
主管审核 签字	
出图日期：	2024-11-13
页码：	共 1 页，第 1 页

POVISON®